4344
1/48

BAC Lightning (for any version)
Front Undercarriage Bays Set
for Airfix / Eduard reboxing kits

Visit an official website and e-shop at
www.cmkkits.com

Díly ohnuté popř. pokroucené vlivem teplotních změn a stárnutí materiálu, mohou být narovnány do požadovaného tvaru pomocí proudu teplé vody nebo vzduchu (fén na vlasy).Různé drátky a tyčinky nejsou přiloženy.
K lepení použijte kyanoakrálátové lepidlo.
Kontaktní plochy doporučujeme před lepením odmastit.

Parts slightly distorted and bended owing to temperature changes or due to material ageing can be straightened to requested shape by hot wateror hot air jet. (hair dryer). Wires and holes not included. This process can be repeated till result is entirely satisfactory. For best results gluing use cyanoacrylate glue. Contact areas ungrease is recomended before gluing

Polyurethane parts PUR

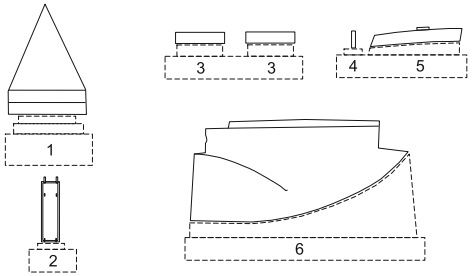

© CMK 2016

NEW ITEMS SETS 1/48

4345 BAC Lightning (for any version)
- Main Undercarriage Set Set for Airfix / Eduard reboxing kits

4346 BAC Lightning F1/F1A/F2/F3
- Control Surfaces Set for Airfix / Eduard reboxing kits

4347 BAC Lightning F1/F1A
- Cockpit Set for Airfix / Eduard reboxing kits

BARVY / COLOR	***HUMBROLL***
(A) Černá / *Black*	33
(B) Středně šedá / *Ghost Grey*	127
(C) Hliník / *Aluminium*	56

1. Montáž krytů / Covers attachmnet

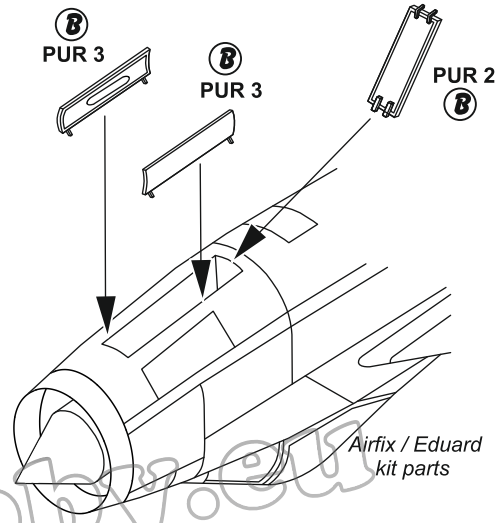

2. Sestavení přední podvozkové šachty / front Undercarriage bay assembly

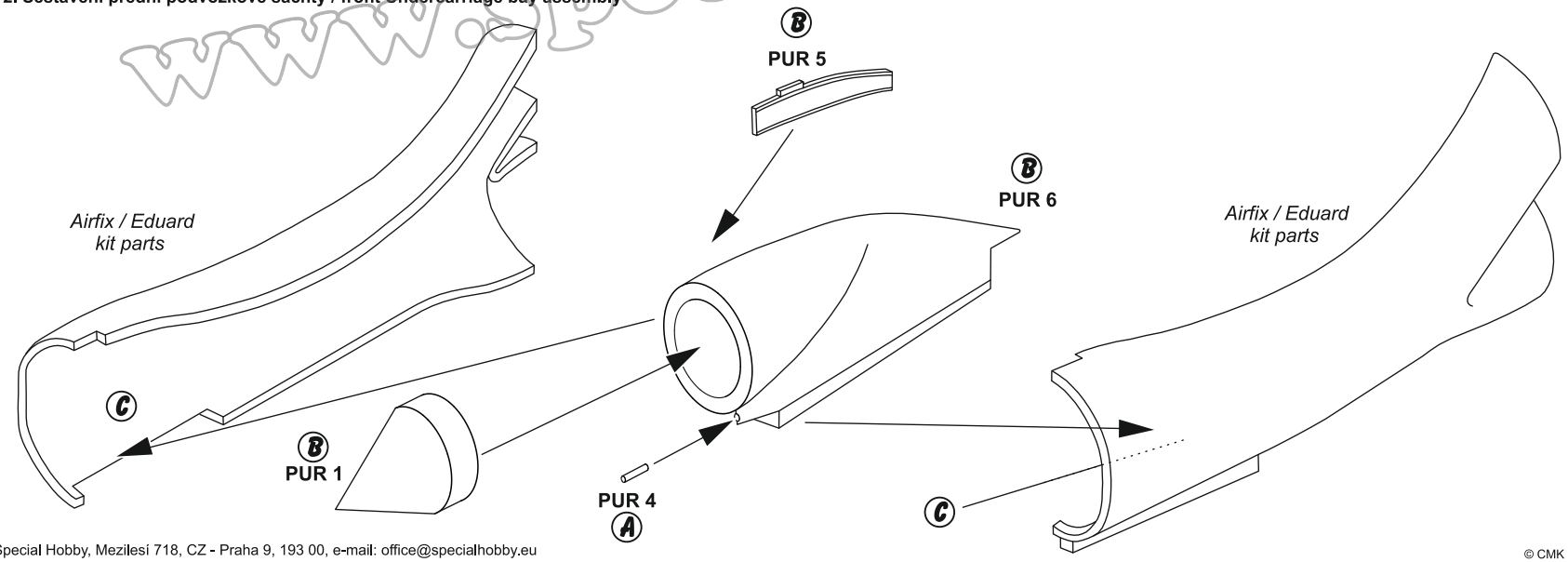

Special Hobby, Mezilesí 718, CZ - Praha 9, 193 00, e-mail: office@specialhobby.eu

© CMK 2016

www.specialhobby.eu