⑤ Montáž nádrží a křídla / *Mounting of fuel tanks and plane*

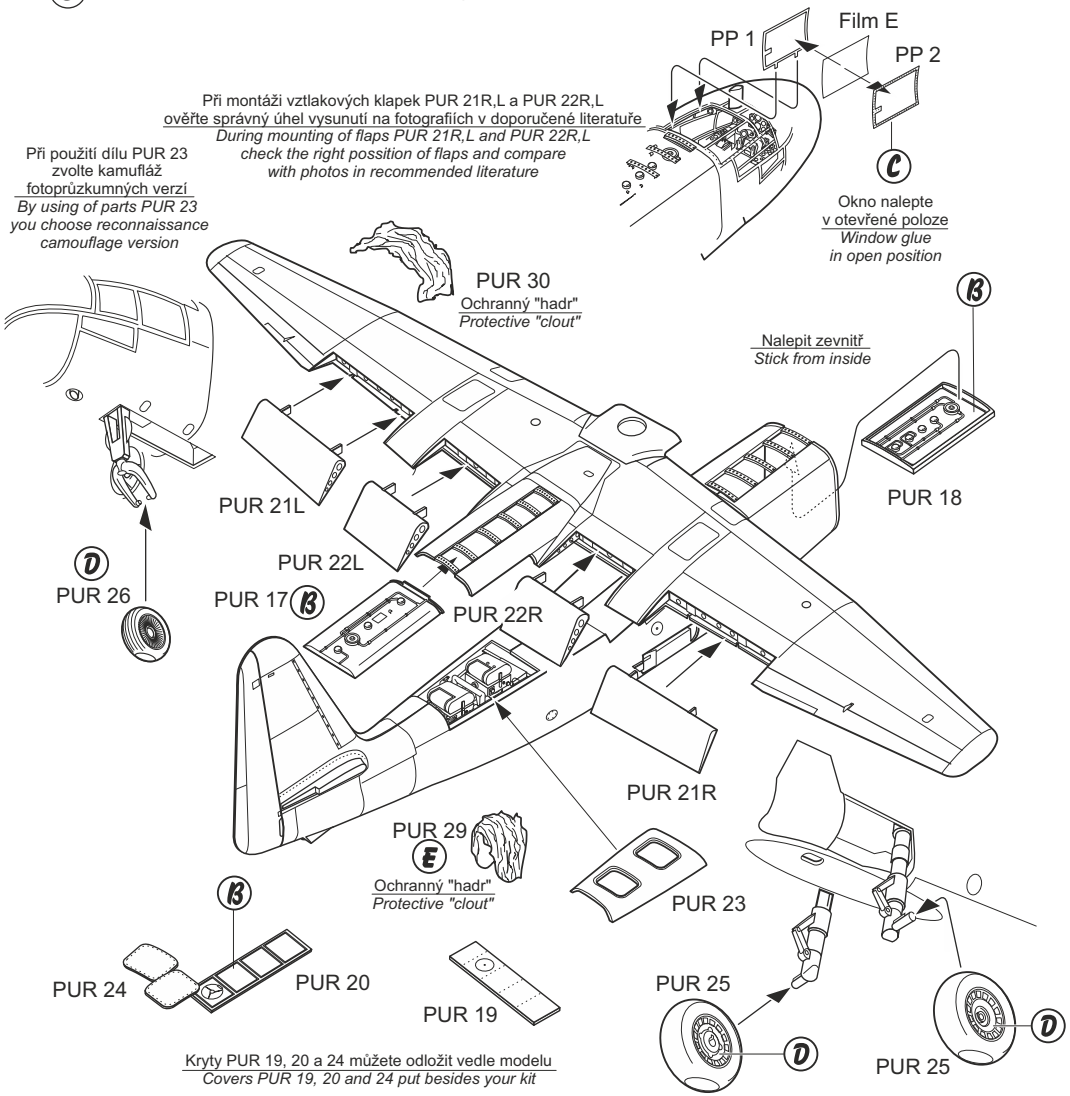

BARVY - COLORS		HUMBROL
Ⓐ	*Red Brown*	100
Ⓑ	*RLM 02*	78
Ⓒ	*RLM 66*	32
Ⓓ	*Black*	33
Ⓔ	*Light grey*	147

Special Hobby, Mezilesí 718, CZ - Praha 9, 193 00, e-mail: office@specialhobby.eu

Visit an official website and e-shop at
www.cmkkits.com

No 4122

1/48

Ar 234B

detail set for HASEGAWA

PUR (polyuretan parts)

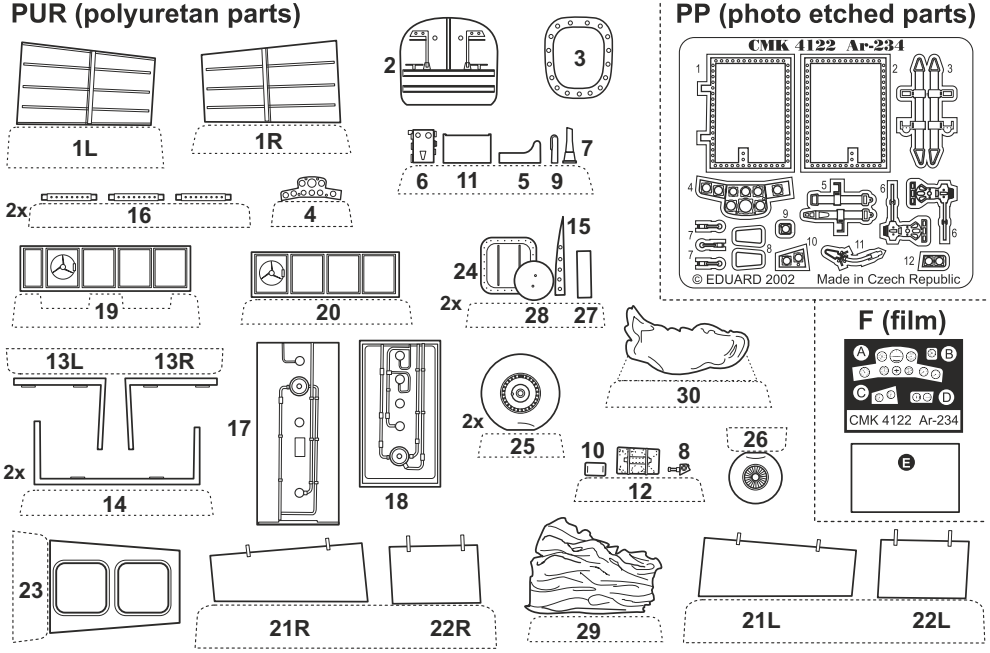

PP (photo etched parts)

F (film)

K lepení použít kyanoakrylátové lepidlo ! / *For gluing use cyanoacrylate glue*

① Úprava dílů modelu / *Kit parts adjustment*

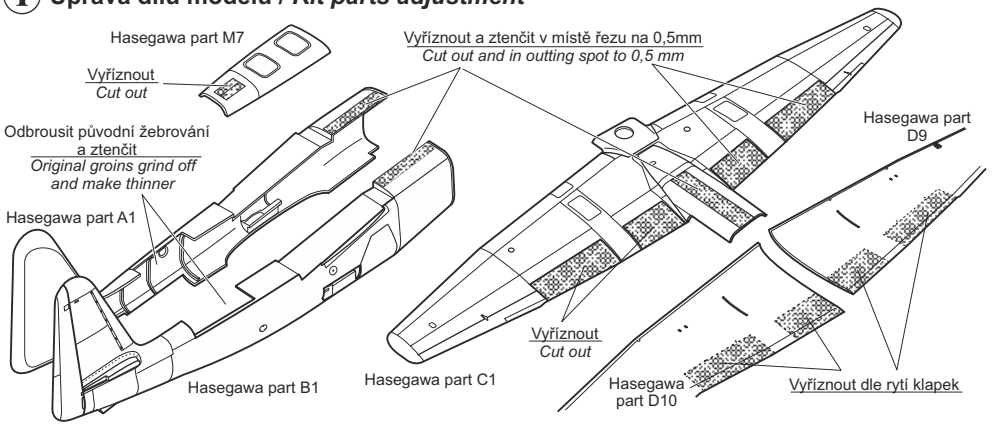

Nepoužijete díly / *Don´t use parts :* B2, B3, E1, E4, E10, J10, J12, J17, J18, J27, J28, M1

2 Montáž detailů kokpitu / *Mounting of details cocpit*

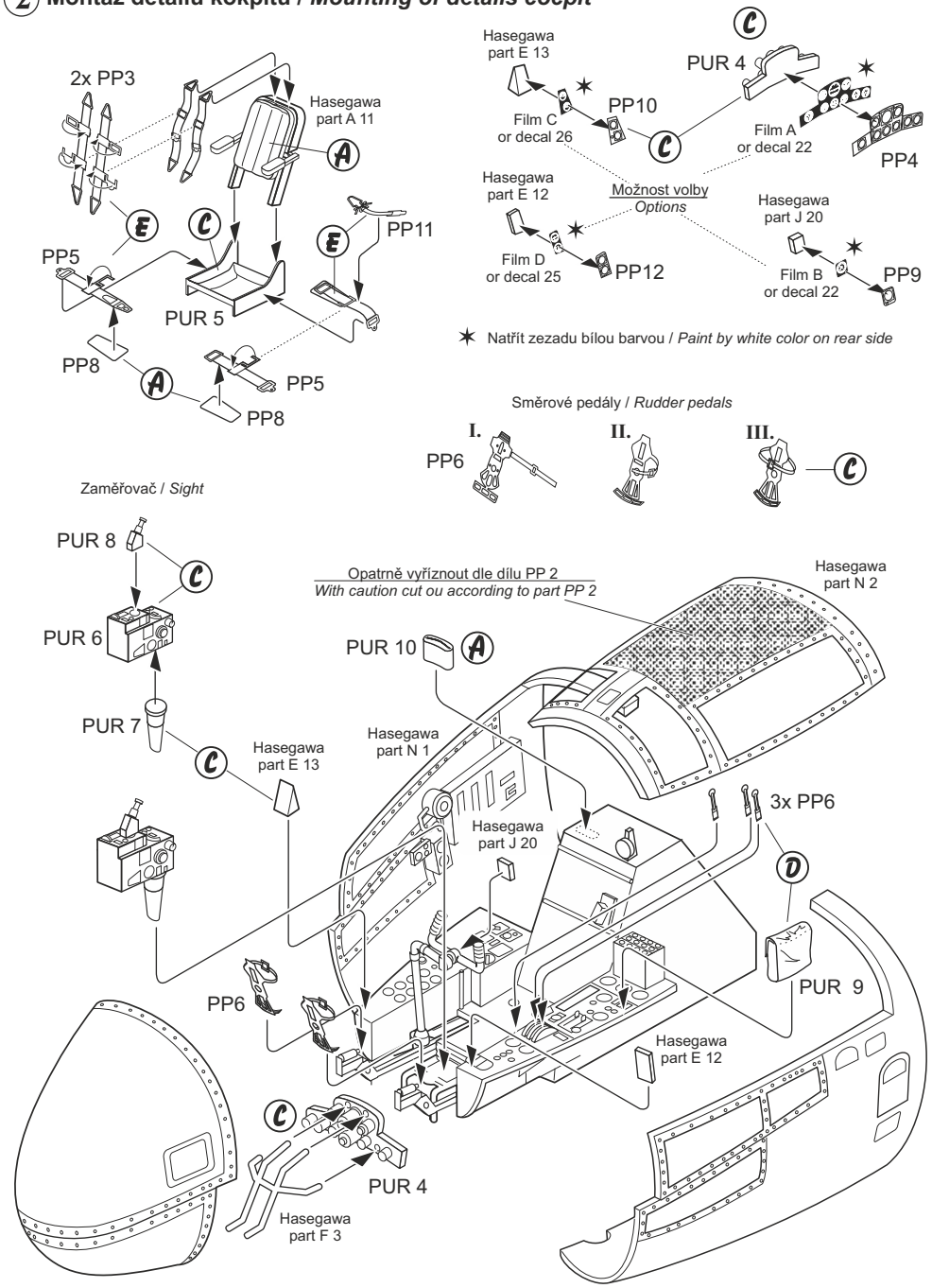

3 Sestava vztlakových klapek a křídla / *Flaps and plane assembly*

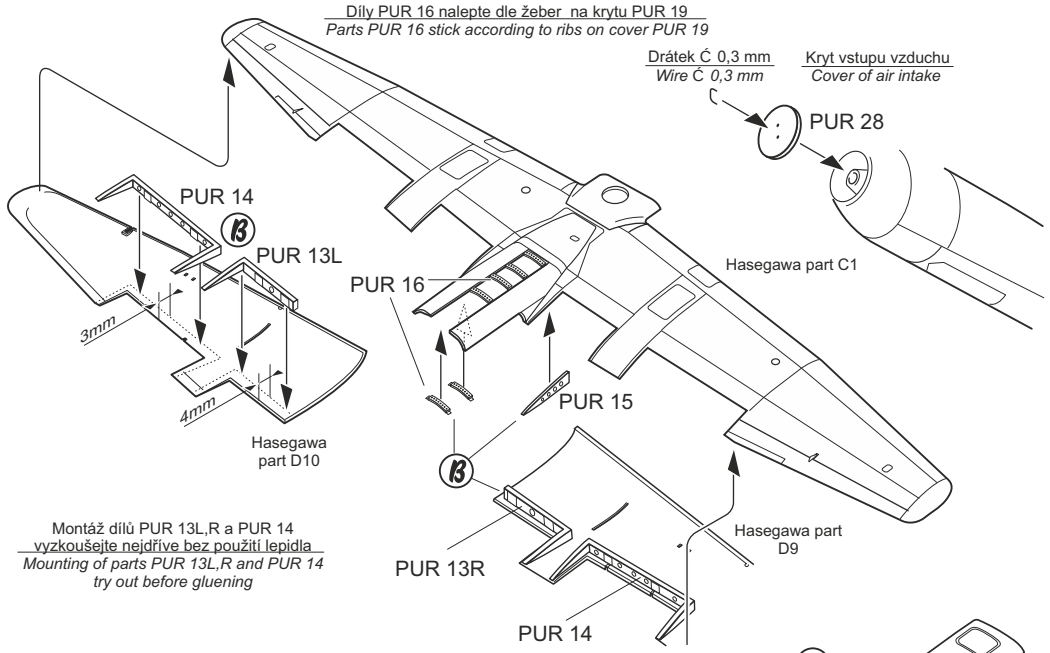
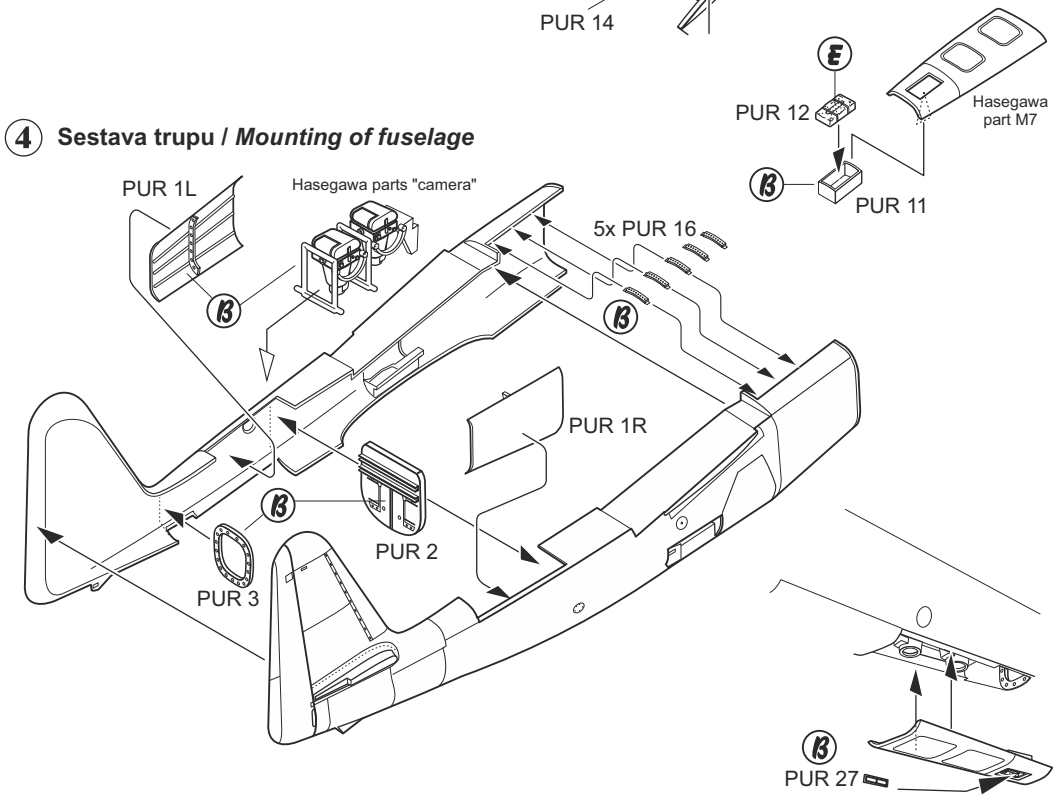
4 Sestava trupu / *Mounting of fuselage*