special hobby

1/72

SH 72269

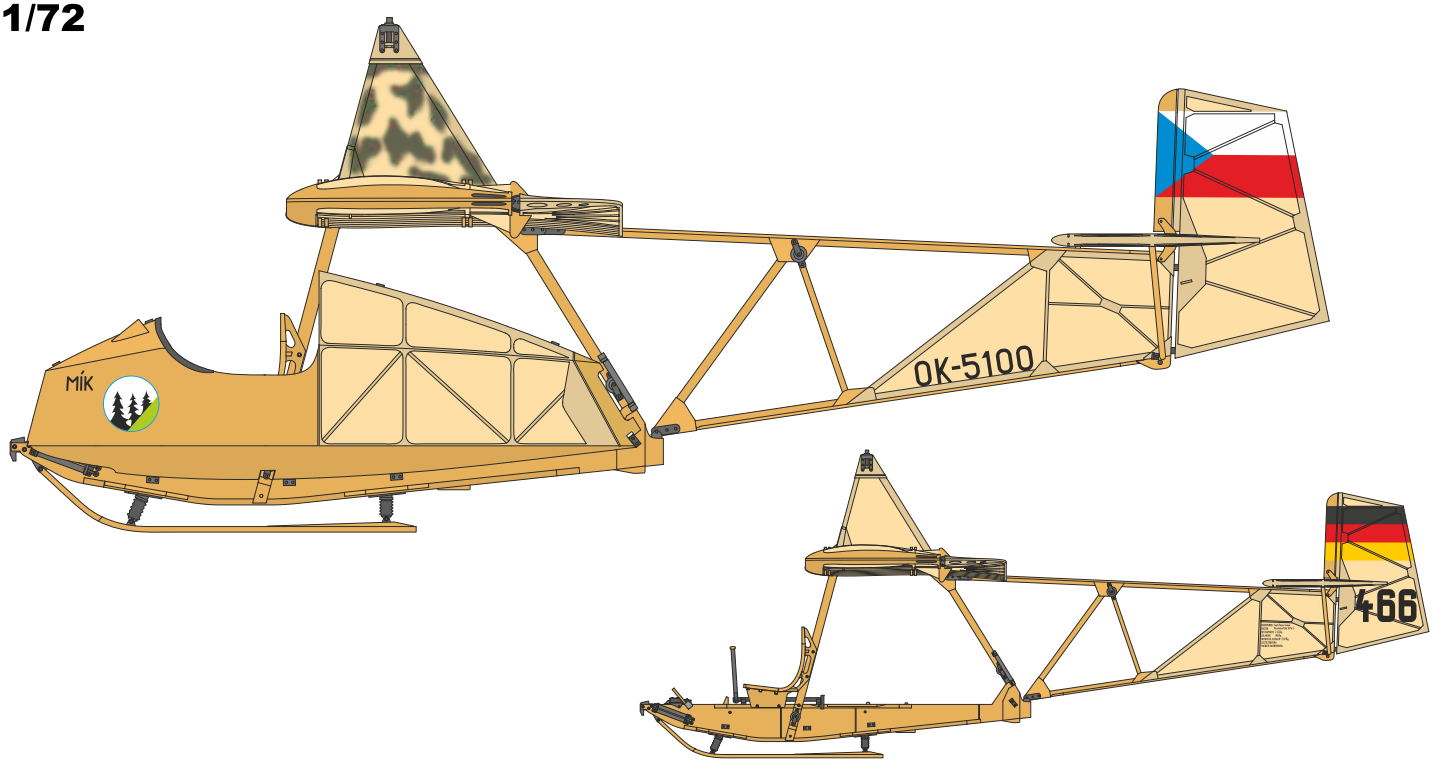

SG 38 Schulgleiter / ŠK-38 Komár

"Czechoslovak, Polish and DDR Marking"

GB

When the SG-38 elementary training glider was designed by Rehberg, Schneider and Hoffmann, its constructors could not have guessed just how famous it would become. This glider very soon became a standard training machine for the NSFK which was mass produced by several factories and it could also be home-built from drawings sent by post. Production was not restricted solely to Germany either and the basic design went on to be built throughout the world, making it the most widely used training glider ever known. The type was built within most European countries under a variety of different designations and amongst them was Slovakia which began production during WW2 and in post war years they continued to be built for aeroclubs in Czechoslovakia as the ŠK-38 Komar (Gnat) where they were used alongside some original ex-German SG-38 aircraft.

Wingspan: 10,40 m, Lenght: 6,28 m, Empty weight: 100 kg, Max. speed: 115 km/h, Max. glide ratio: 10:1 at 52 km/h

CZ

Když pánové Rehberg, Schneider a Hoffmann navrhli kluzák pro základní výcvik SG-38 Schulgleiter, jistě netušili, jak slavný letoun stvořili. Kluzák se totiž brzy stal standardním kluzákem pro NSFK a byl vyráběn jak amatérsky podle zasílaných plánů, tak sériově v několika továrnách. A to jak v Německu, tak i v jiných státech, např.za války na Slovensku. Dalo by se říci, že minimálně v Evropě ho snad postavili úplně všude.Stal se nejmasověji vyrobeným školním kluzákem světa. Po druhé světové válce byla vyrobena série SG-38 s označením ŠK-38 Komár i pro československé aerokluby. Tyto nově vyrobené kluzáky pak u nás sloužily společně s kořistními. Kořistní kluzáky používali po válce i v Polsku, Francii, a jinde v Evropě.

rozpětí: 10,40 m, délka: 6,28 m, prázdná váha: 100 kg, max. rychlost: 115 km/h, max. klouzavost: 10:1 při 52 km/h

Plastic Part

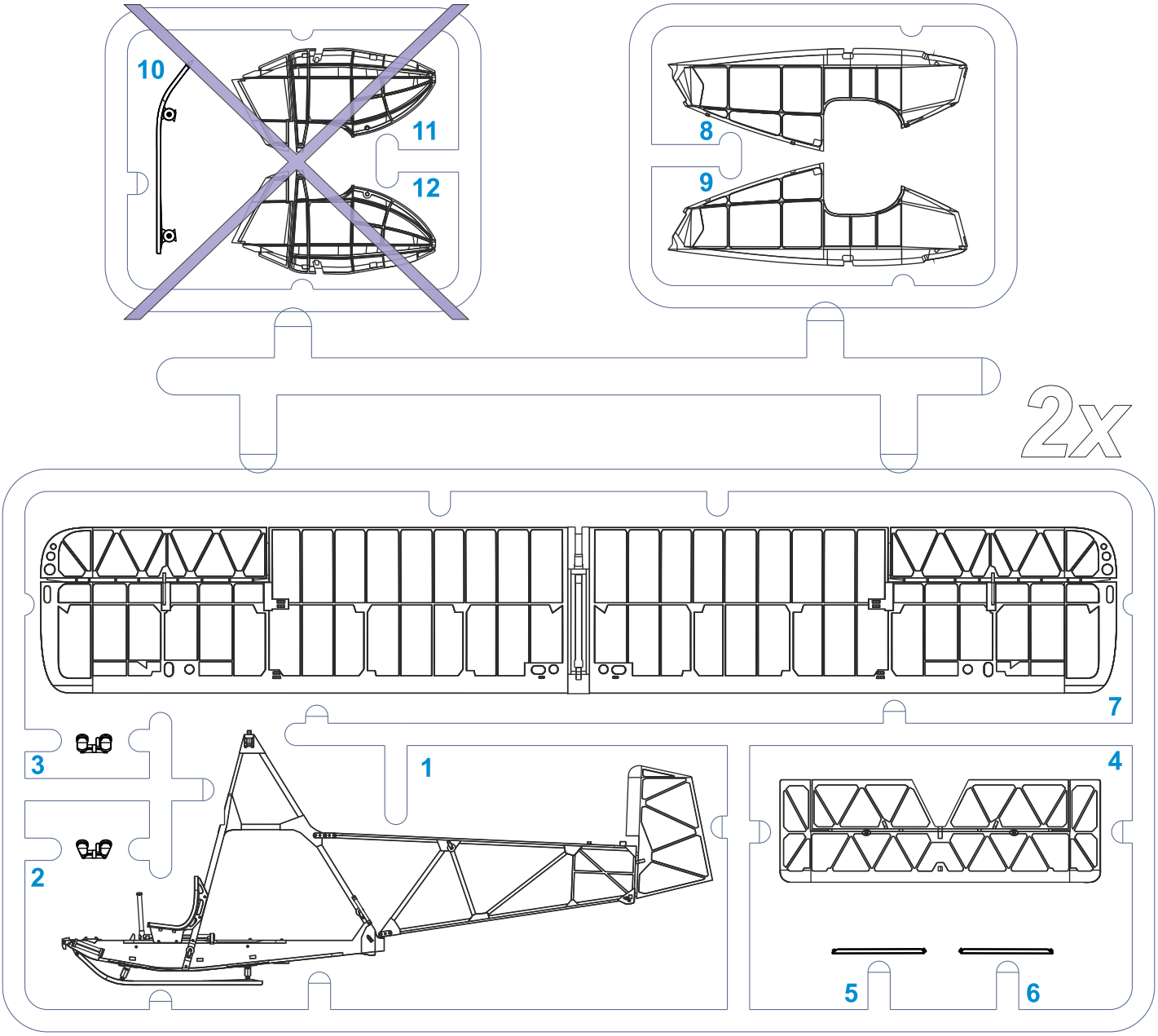

CAM. E

ŠK-38 Komár, VÚ 4651 VOŠLM (VÚ - Military Garrison / VOŠLM = Military School for Aircraft Mechanics) Liberec airfield, autumn 1945 - spring 1946.

ŠK-38 Komár, VÚ 4651 VOŠLM (Vojenský útvar /Vojenská odborná škola pro letecké mechaniky) , letiště Liberec, podzim 1945- jaro 1946.

Barvy GUNZE/ GUNZE Colour No.

A	Bílá/ White	H1/C1
B	Červená/ Red	H3/C3
C	Modrá/ Blue	H5/C5
D	Černá/ Black	H12/C33
E	Plátno/ Fabric	H27/C44
F	Barva dřeva/ Wood	H66/C119
H	Černá na pneu./ Tire Black	H77/C137
I	RLM 83 Zelená/ RLM 83 Green	H423/C423
J	Tmavý kov/ Dark Metal	MC214
K	Hliník/ Aluminium	MC218

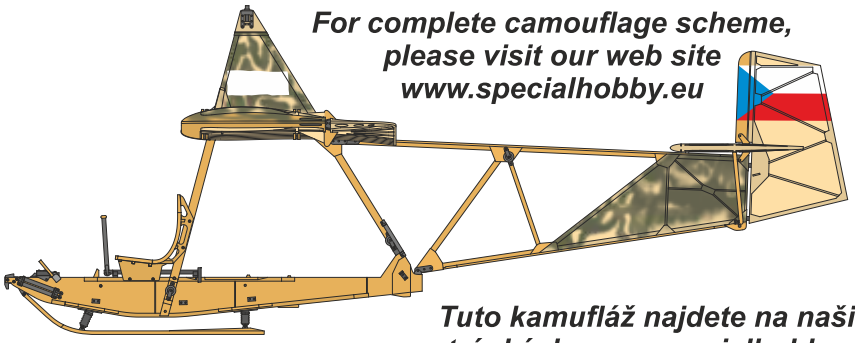

For complete camouflage scheme, please visit our web site www.specialhobby.eu

Tuto kamufláž najdete na našich stránkách www.specialhobby.eu .

SYMBOLS

MOŽNOST VOLBY OPTIONAL NACH BELIEBEN OPTION	POUŽÍT KYANOAKRYLÁTOVÉ LEPIDLO INSTANT CYANOACRYLATE GLUE ZYANOAKRYLATKLEBER ADHÉSIF CYANOACRYLAT	OHNOUT BEND BIEGEN COURBER	ZHOTOVIT NOVĚ SCRATCH BUILD FERTIGSTELLEN ACHEVER	ŘEZAT/VRTAT CUT OFF/DRILL ENTFERNEN DETACHER	GSI colours code A NATŘÍT COLOUR FARBEN PEINDRE

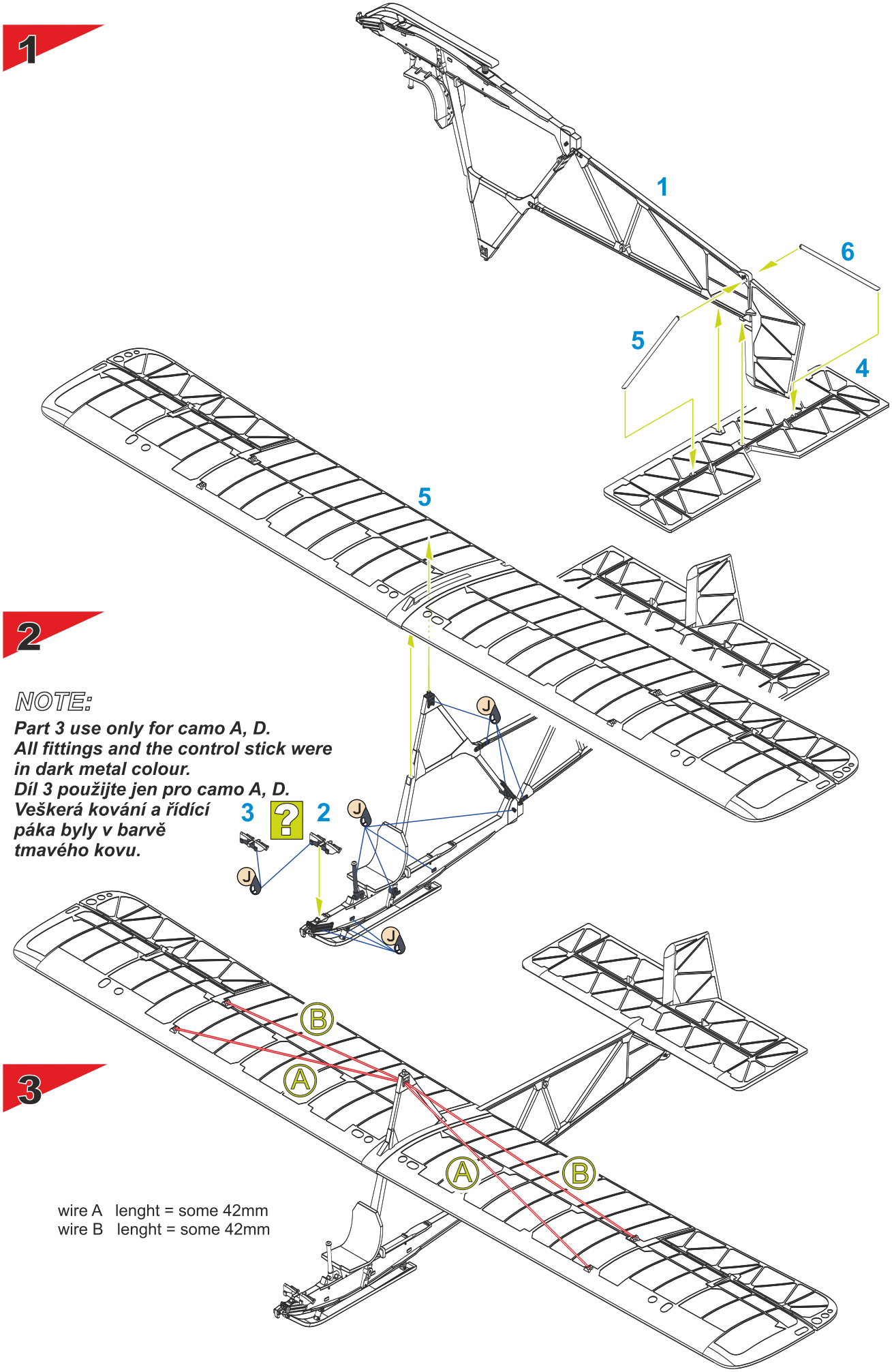
1
1
6
5
4
5
2
NOTE:
Part 3 use only for camo A, D.
All fittings and the control stick were in dark metal colour.
Díl 3 použijte jen pro camo A, D.
Veškerá kování a řídící páka byly v barvě tmavého kovu.
3
2
J
J
J
J
3
B
A
A
B
wire A lenght = some 42mm
wire B lenght = some 42mm

4

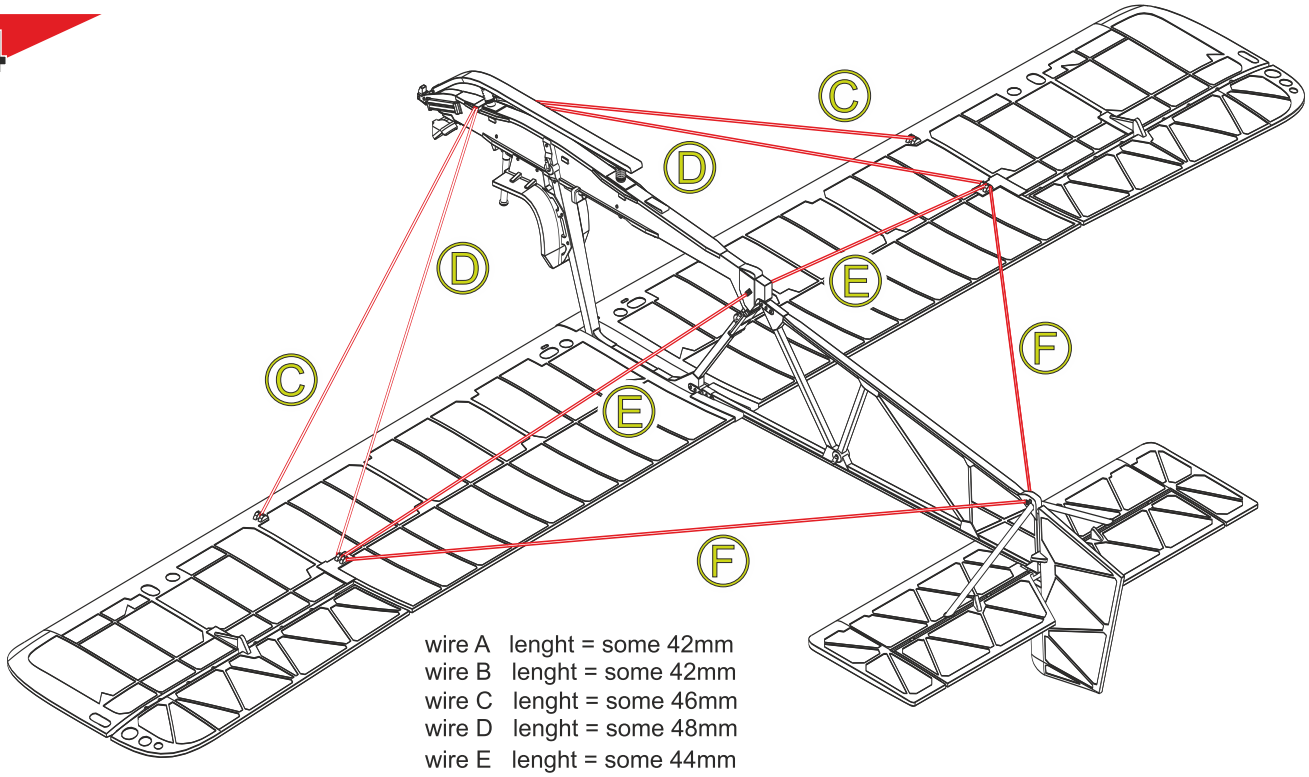

wire A lenght = some 42mm
wire B lenght = some 42mm
wire C lenght = some 46mm
wire D lenght = some 48mm
wire E lenght = some 44mm
wire F lenght = some 61mm

5

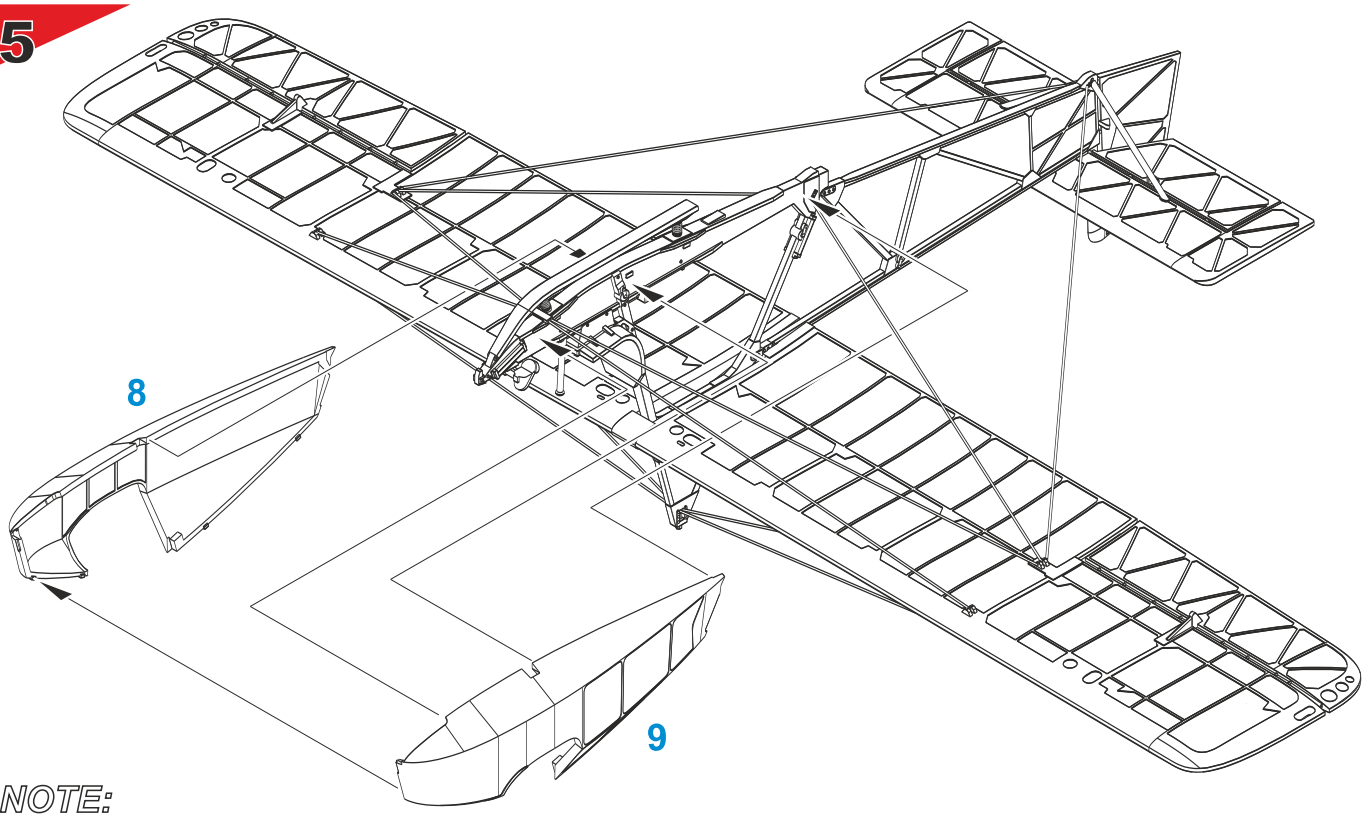

NOTE:

Parts 8 and 9 use only for camo A, D.
Díly 8 a 9 použijte jen pro camo A, D.

INFO VIEW:

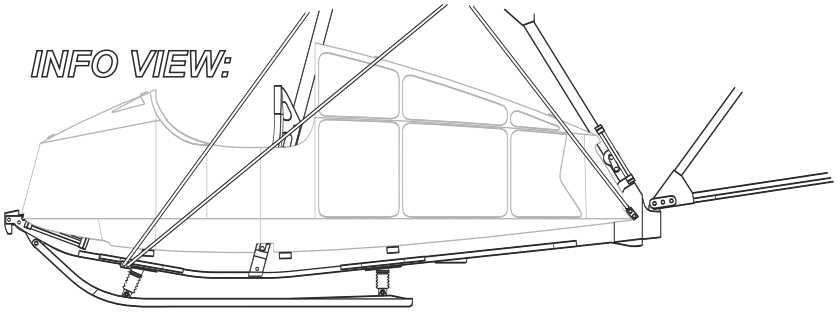

ŠK-38 Komár, OK-5100, vybavený trupovou gondolou, pojmenovaný Mík, létal na svahu letiště Brno – Medlánky.

ŠK-38 Komár, OK-5100, named "Mík" and fitted with a fuselage nacelle. This glider was flying from a slope at Brno-Medlanky airfield.

CAM. A

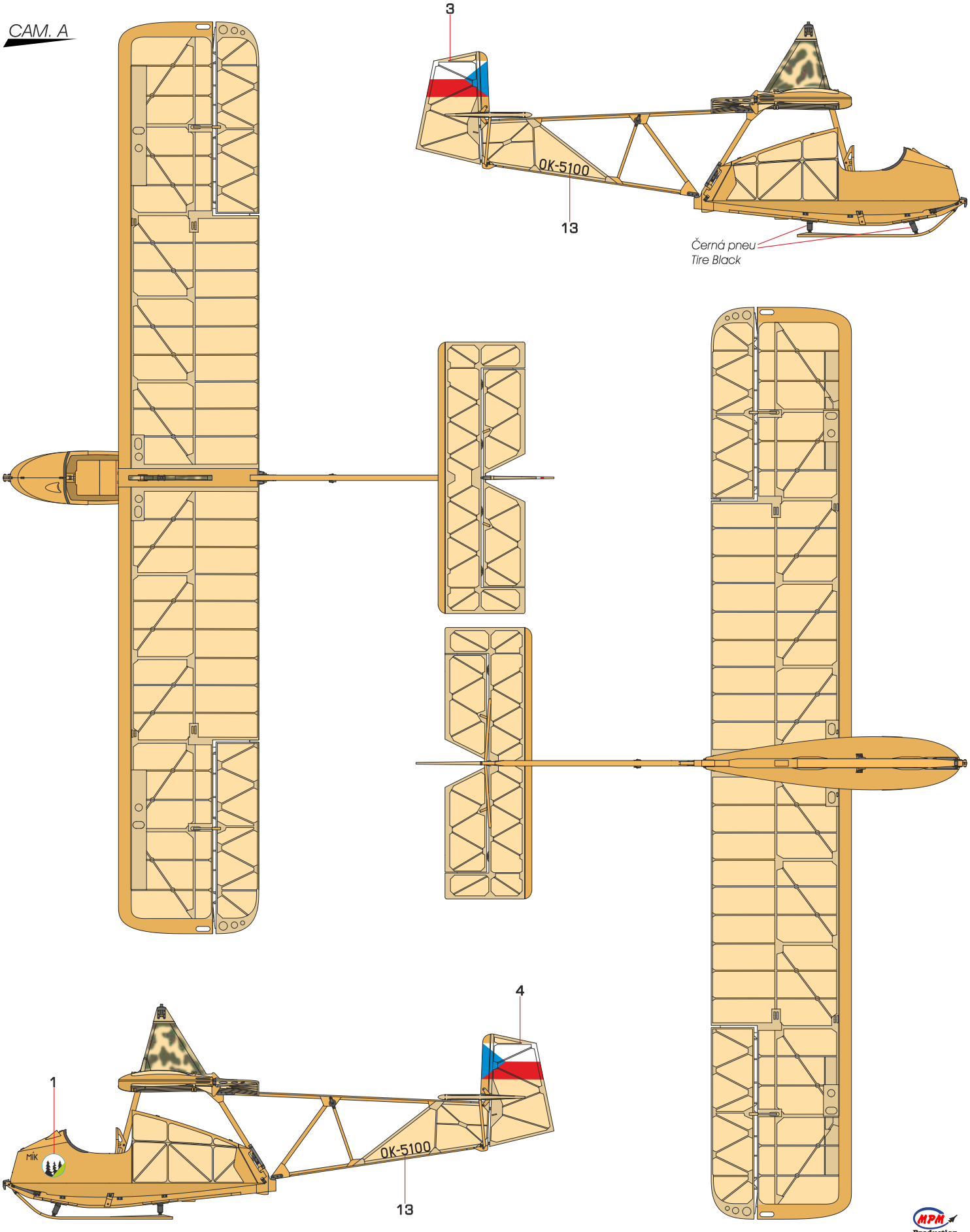

RLM 80 Zelená
RLM 80 Green
H420/C420

Barva dřeva
Wood
H66/C119

Plátno
Fabric
H27/C44

Plátno přes dřevěnou konstrukci
Fabric over the Wood Construction
H27/C44 85% / H66/C119 15%

MPM Production

GUNZE SANGYO

2015/02

SH72269 SG 38/ ŠK-38

ŠK-38 Komár, OK-5412, ČNA Náchod. Původním majitelem tohoto kluzáku byla německá plachtařská škola v Schatzlar-Bober (Žacléři-Bobru).

ŠK-38 Komár, OK-5412, ČNA (Czech National Aero Club) Náchod. German Gliding School at Schatzlar-Bober (Žacléř-Bobr) was the original owner of this glider.

CAM. B

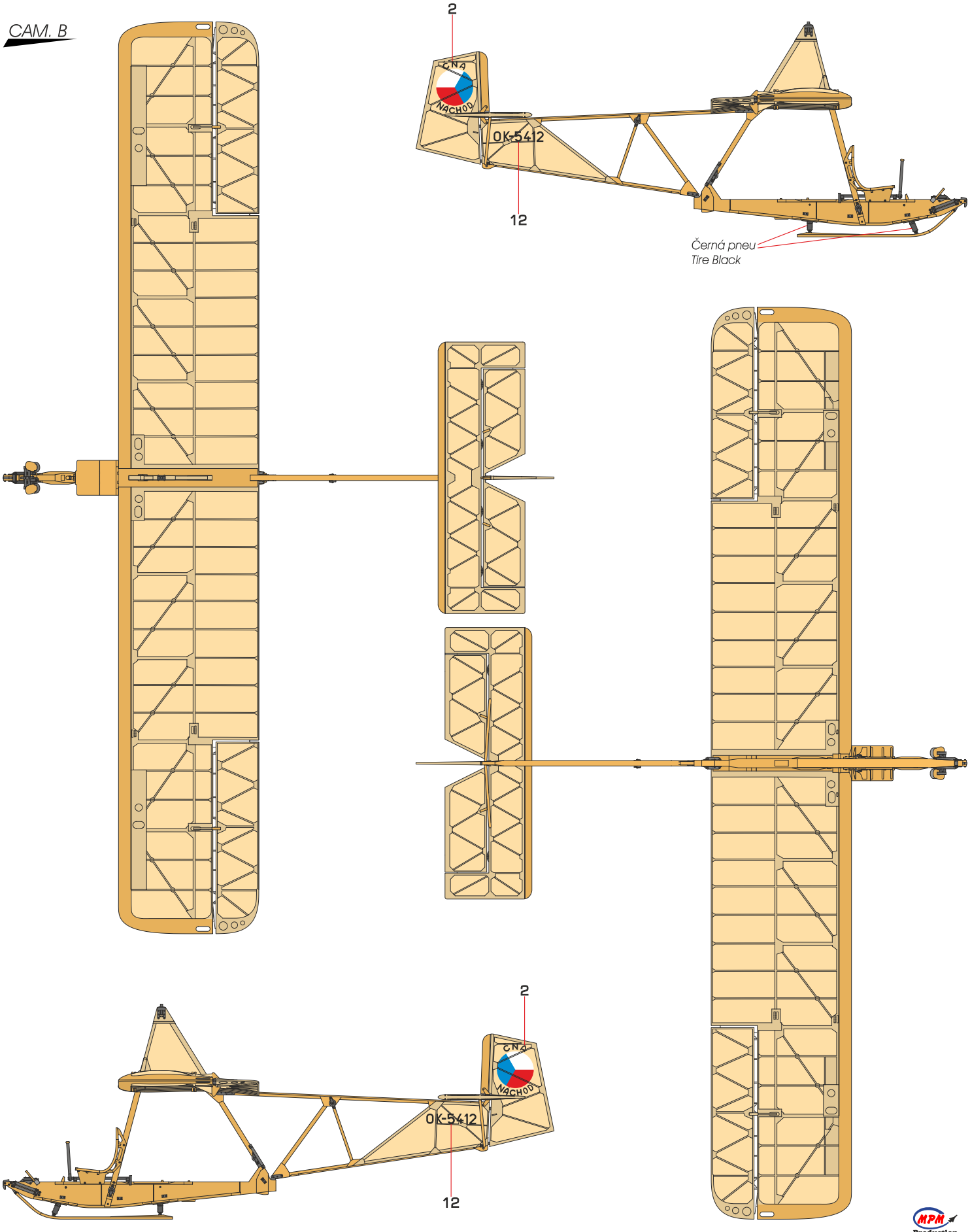

Barva dřeva
Wood
H66/C119

Plátno
Fabric
H27/C44

Plátno přes dřevěnou konstrukci
Fabric over the Wood Construction
H27/C44 85% / H66/C119 15%

MPM Production

GUNZE SANGYO

2015/02

SH72269 SG 38/ ŠK-38

SG 38 Schulgleiter č. 466, Německá demokratická republika, 1952.

SG 38 Schulgleiter no. 466, German Democratic Republic, 1952.

CAM. C

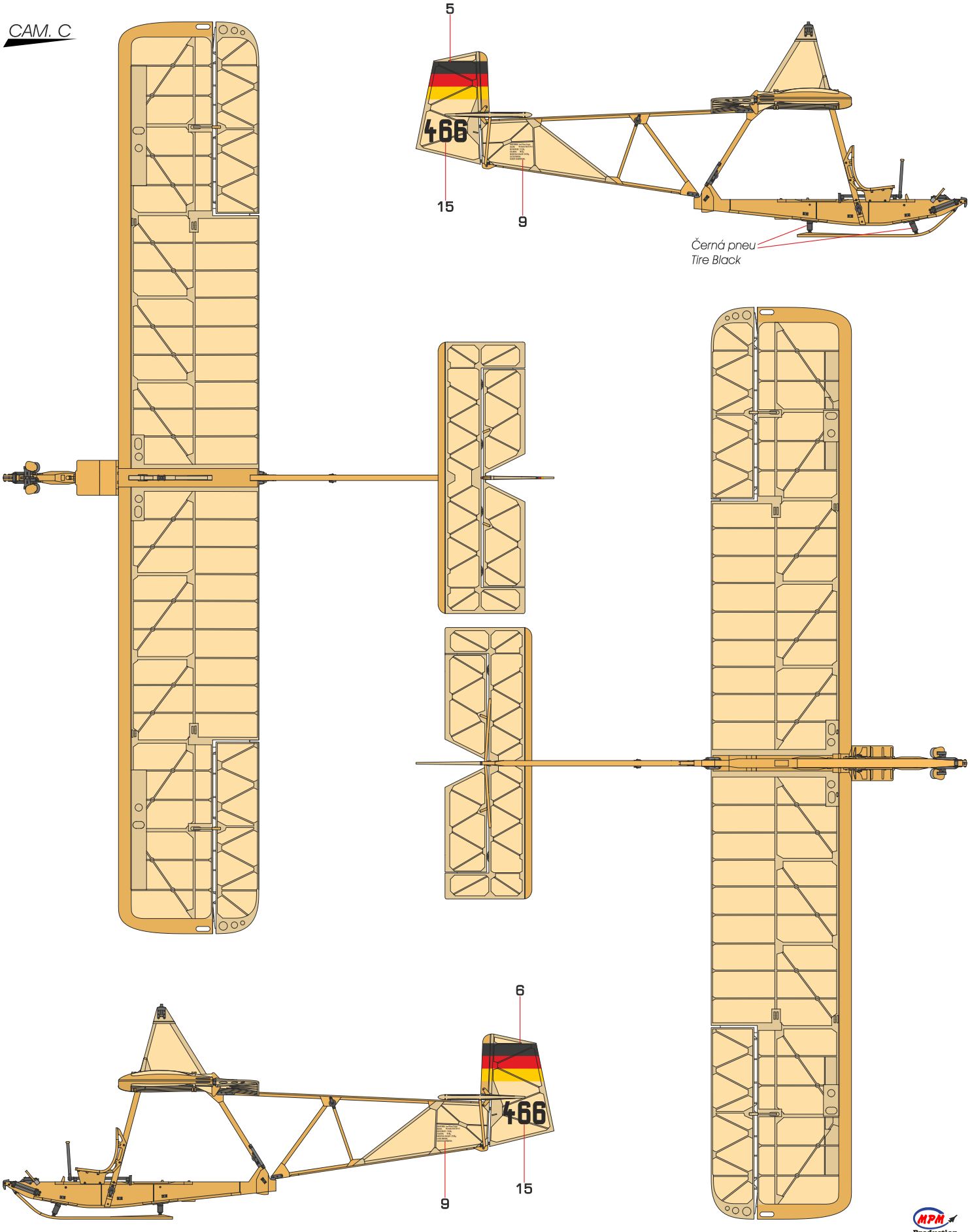

Barva dřeva
Wood
H66/C119

Plátno
Fabric
H27/C44

Plátno přes dřevěnou konstrukci
Fabric over the Wood Construction
H27/C44 85% / H66/C119 15%

MPM Production

GUNZE SANGYO

2015/02

SH72269 SG 38/ ŠK-38

SG 38 Schulgleiter, ex německý stroj LG-IB s gondolou, Szkoła Szybowcowa w Rzadkowie (Kluzáková škola v Rzadkowie)Rzadkowo, Polsko, 1945. Při jednom z letů v srpnu 1945 jej poškodil pilot Ryszard Tyke.

SG 38 Schulgleiter, ex-German machine with a fuselage nacelle and LG-IB marking, Szkoła Szybowcowa w Rzadkowie (Gliding School at Rzadkowo), Rzadkowo, Poland, 1945. It was damaged in August 1945 while being flown by pilot Ryszard Tyke.

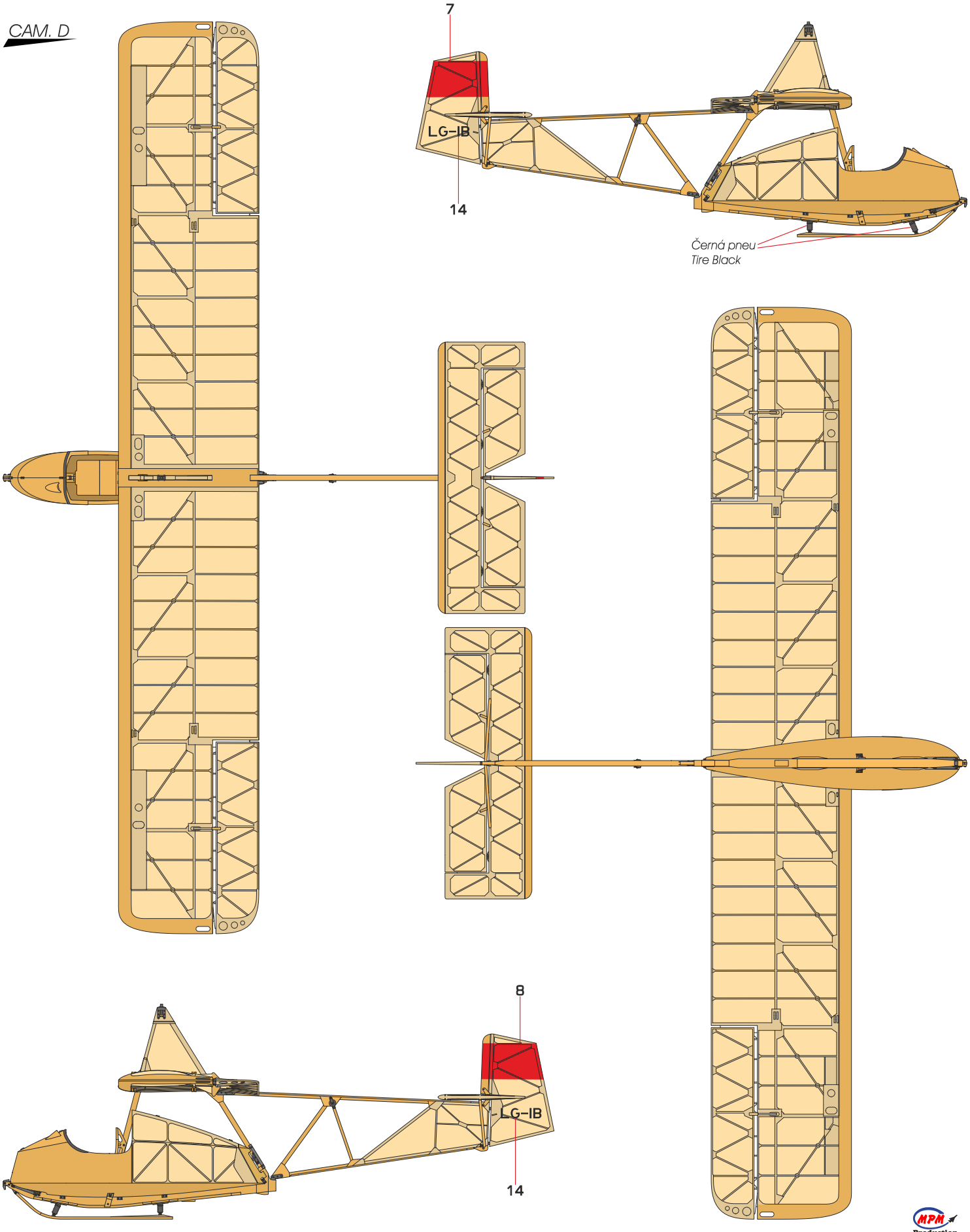

Barva dřeva
Wood
H66/C119

Plátno
Fabric
H27/C44

Plátno přes dřevěnou konstrukci
Fabric over the Wood Construction
H27/C44 85% / H66/C119 15%

MPM Production

GUNZE SANGYO

2015/02

SH72269 SG 38/ ŠK-38